ИНСТРУКЦИЯ ПО СБОРКЕ И УСТАНОВКЕ

MODUS T 910C (3+1)

ТЕЛЕСКОПИЧЕСКАЯ СИСТЕМА ДЛЯ ДВЕРЕЙ ИЗ АЛЮМИНИЕВОГО ПРОФИЛЯ

MODUS
СИСТЕМЫ АЛЮМИНИЕВЫХ ПРОФИЛЕЙ

Комплектация системы T 910C (3+1)

Наименование	Кол-во (шт)	Наименование	Кол-во (шт)
Направляющий ролик	2	Фиксирующая пластина	6
Доводчик с крепежной планкой	2	Направляющий ролик с натяжителем	2
Нижний кронштейн с роликами	2	Кронштейн-заглушка	2
Монтажная скоба для ремня	2	Фиксатор ремня	1
Фиксирующая монтажная скоба	1	Верхний ролик	4
Верхний улавливатель для доводчика	2	Заглушка-ограничитель	3
Верхний стопор	4	Нижний ролик	1
Зубчатый ремень 3 м	2	Винт 4x12 с внутренним шестигранником	18
Саморез 5x12	10	Винт 4x6	4
Шестигранный ключ 4 мм	1	Шестигранный ключ 5 мм	1
Шестигранный ключ 2 мм	1		

Комплектация системы T 910C (3+1)

Наименование	
TS 101 профиль вертикальный 3 м	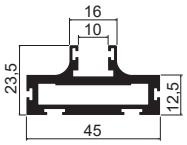
TS 102 профиль горизонтальный 4 м	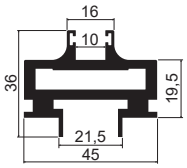
TS 101 new профиль вертикальный 3 м	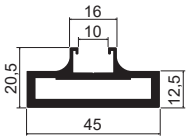
TS 102 new профиль горизонтальный 3 м	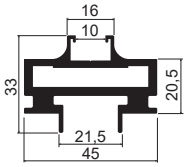
Уголок сборочный	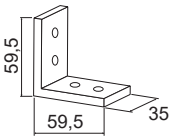

Наименование	
TS 103 направляющая 3 м и 6 м	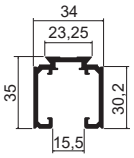
TS 104 new накладка для направляющей 6 м TS 104 накладка для направляющей 3 м и 6 м	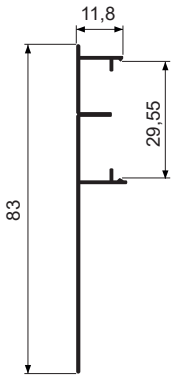 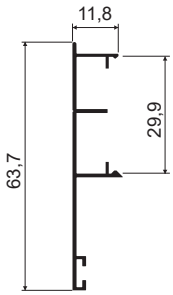
TS 105 профиль разделительный 5,8 м	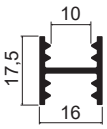

Схемы расположения и расчет ширины фасадов

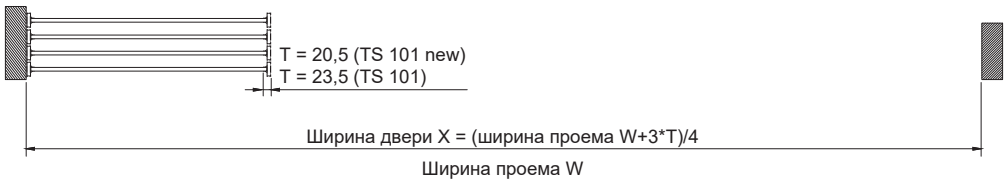

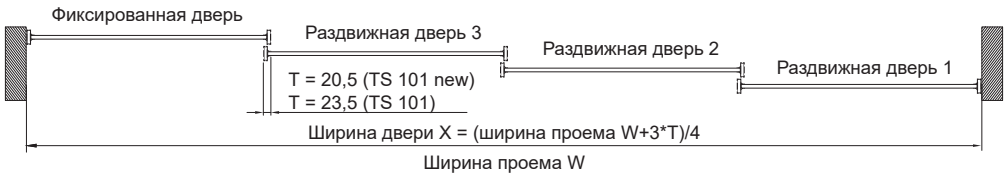

Технические параметры

Ширина двери: 820-1200 мм
Вес одной двери: 60-100 кг
Толщина двери: 35-60 мм

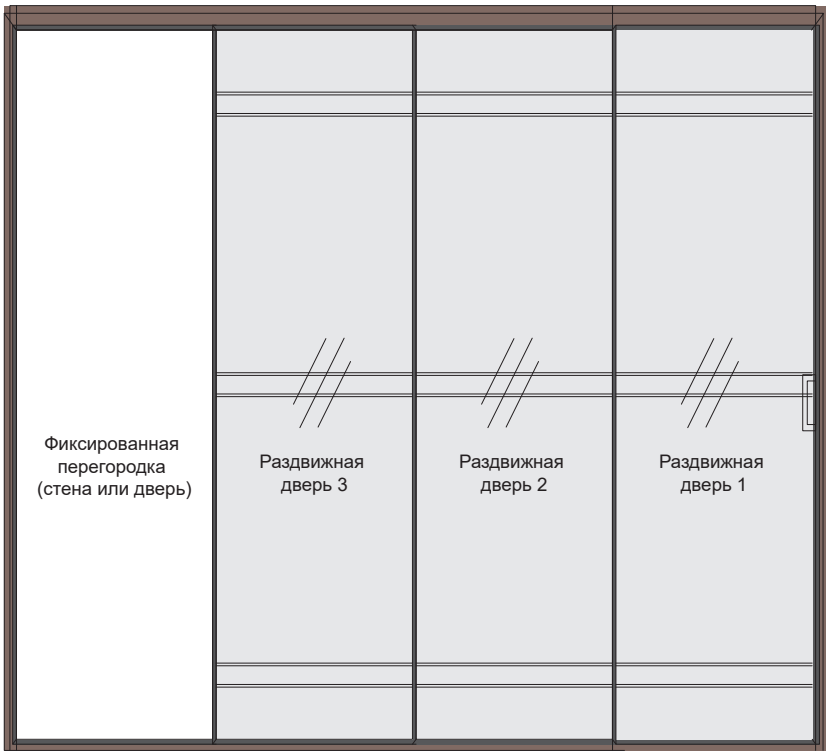

Схема размещения ролика вместе с накладкой в направляющей

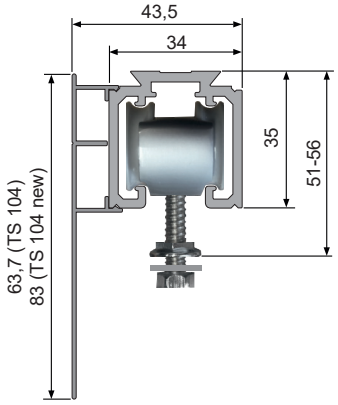

Вариант размещения дверей 1

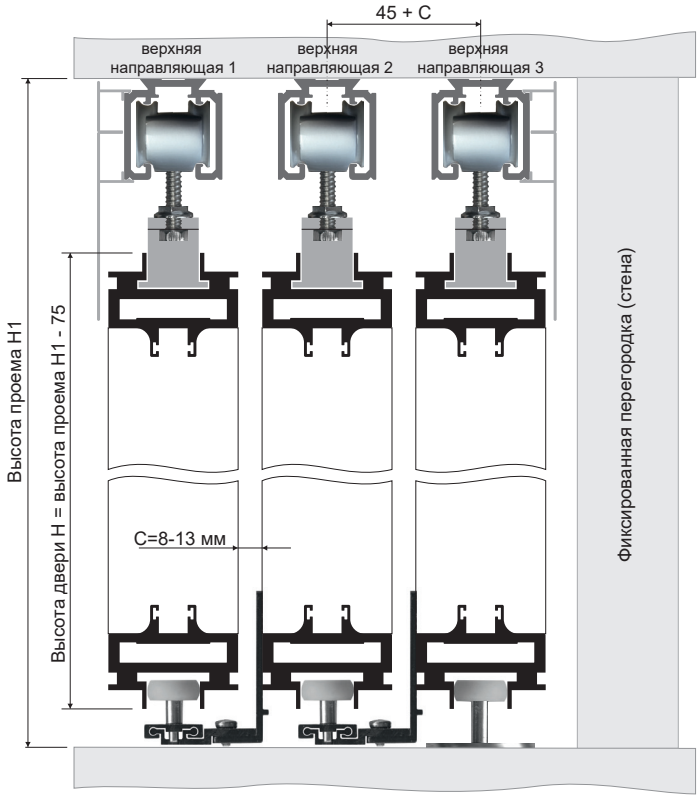

Вариант размещения дверей 2

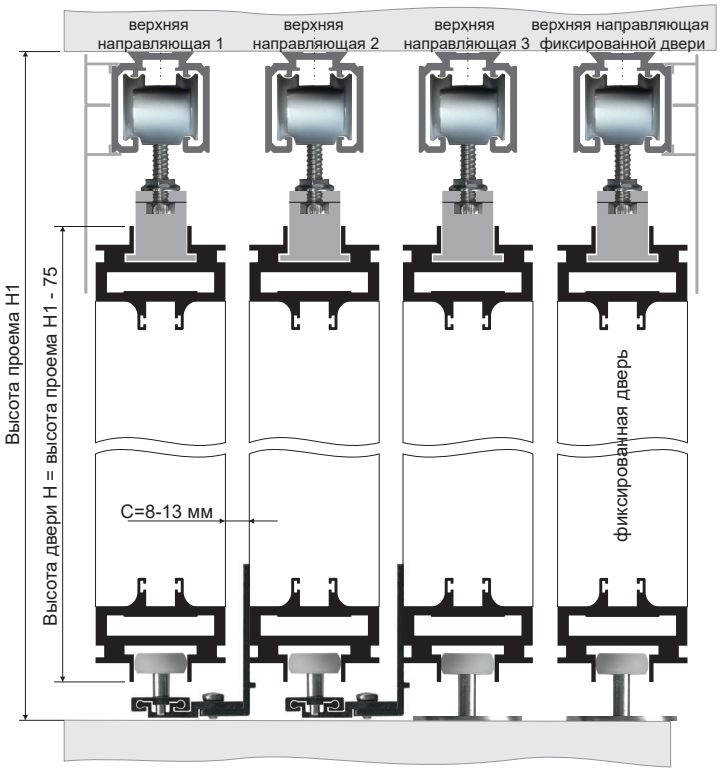

Вариант установки фиксированной двери из алюминиевого профиля (TS 101, TS 102, TS 101 new, TS 102 new) подразумевает размещение четвертой направляющей и дополнительного набора фурнитуры.

Параметры двери в алюминиевом профиле

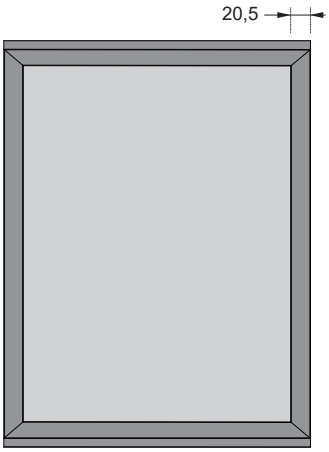

Расчет размеров наполнения (стекло 4 мм):

При использовании TS 101 new и TS 102 new:
H стекла = H двери - 52 мм, где H - это высота
X стекла = X двери - 27 мм, где X - это ширина

При использовании TS 102 и TS 101:
H стекла = H двери - 55 мм, где H - это высота
X стекла = X двери - 30 мм, где X - это ширина

Схема сборки двери

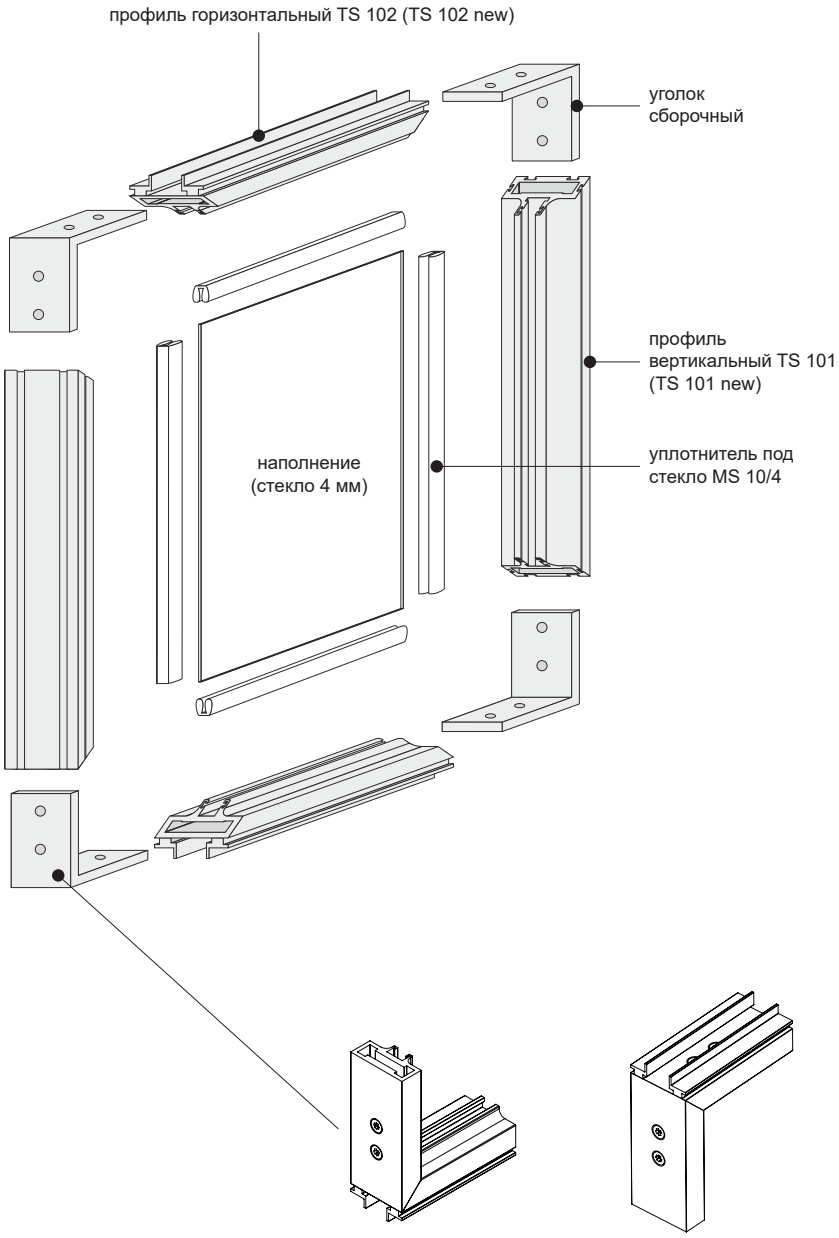

Схема присадки профилей под сборочный уголок

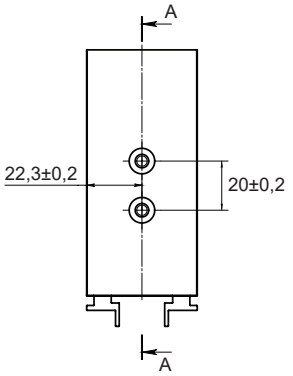

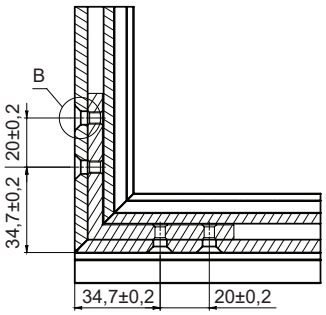

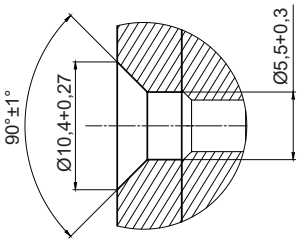

Порядок установки системы

1.Размещение комплектующих в направляющих

1. Вставьте ролики, доводчики, улавливатели доводчиков и верхние стопоры в направляющие в той последовательности, как показано на рисунке. Перед установкой убедитесь, что в направляющей нет мусора или алюминиевой стружки.
2. Проведите ролики по всей длине направляющей вручную. Если нет постороннего шума, закрепите направляющую к потолку.
3. Фиксатор ремня должен быть закреплен сбоку на верхней направляющей 1, как показано на рисунке.

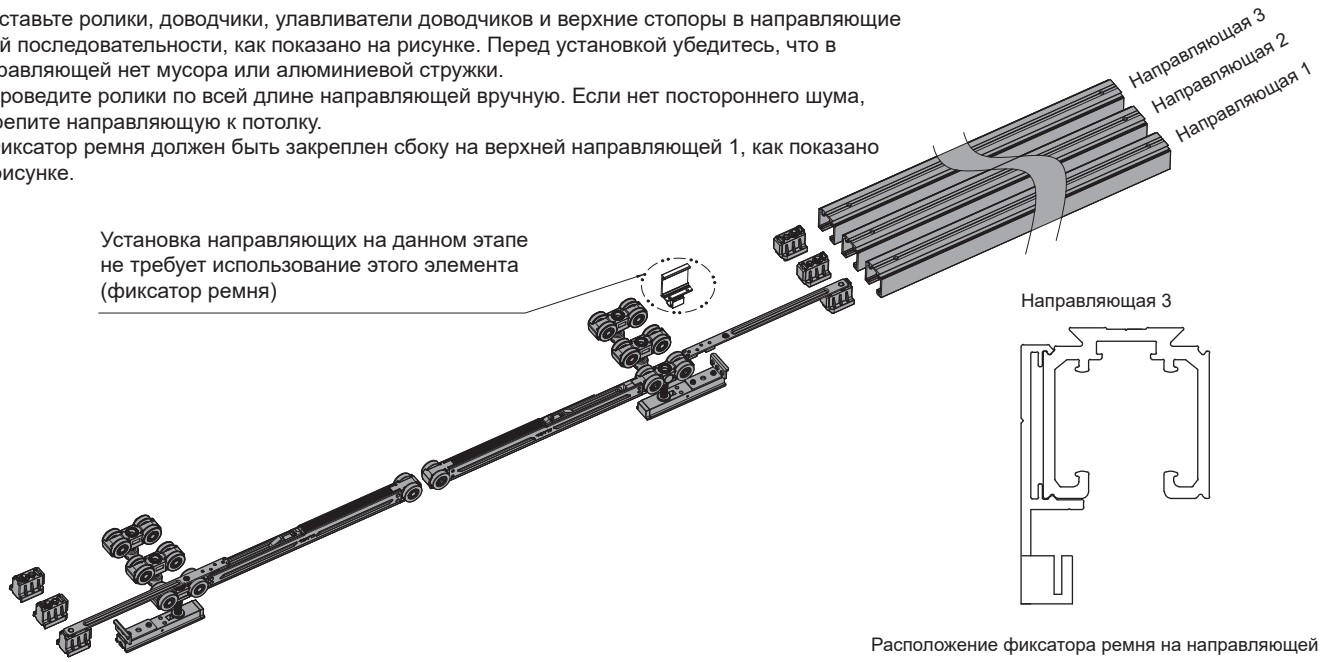

2. Установка фиксирующей пластины в дверь 1, 2 и 3

Установите фиксирующие пластины в верхний горизонтальный профиль двери, зафиксируйте их положение путем вкручивания винтов согласно размерам, указанным на рисунке.

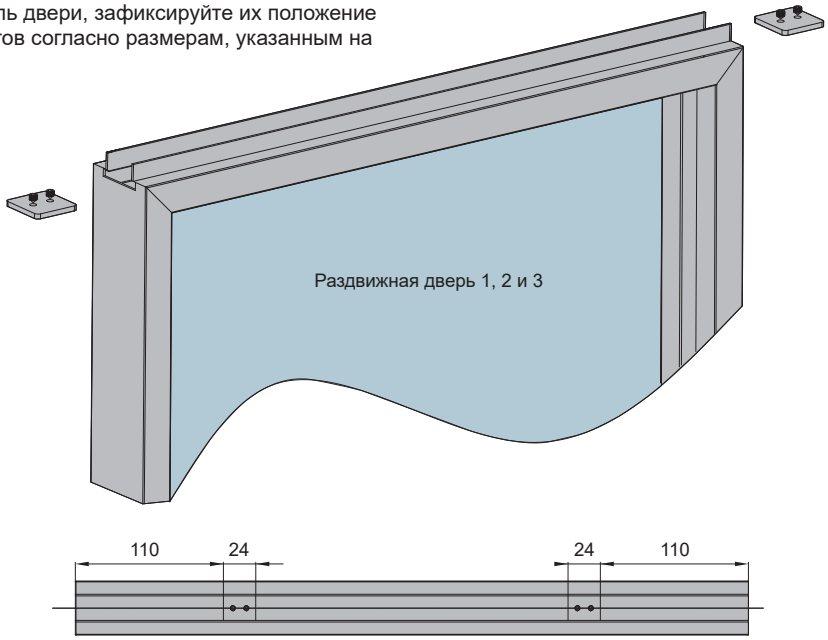

3. Размещение комплектующих в дверях

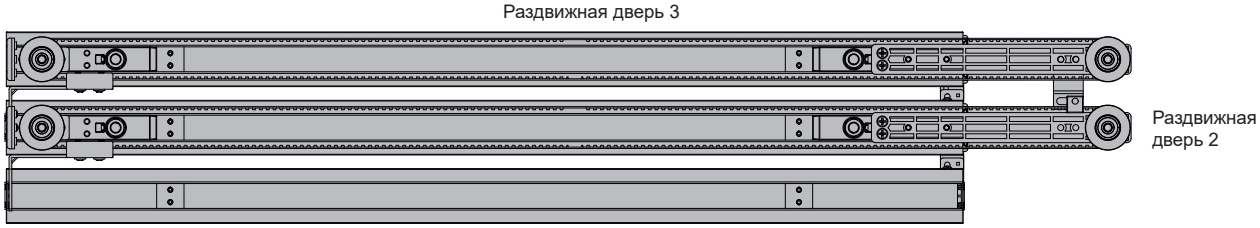

4. Установка направляющих роликов в дверь 2 и 3

Зафиксируйте направляющие ролики путем вкручивания винтов M4x12 со стороны торца двери. Убедитесь, что они крепко зажаты и неподвижны.

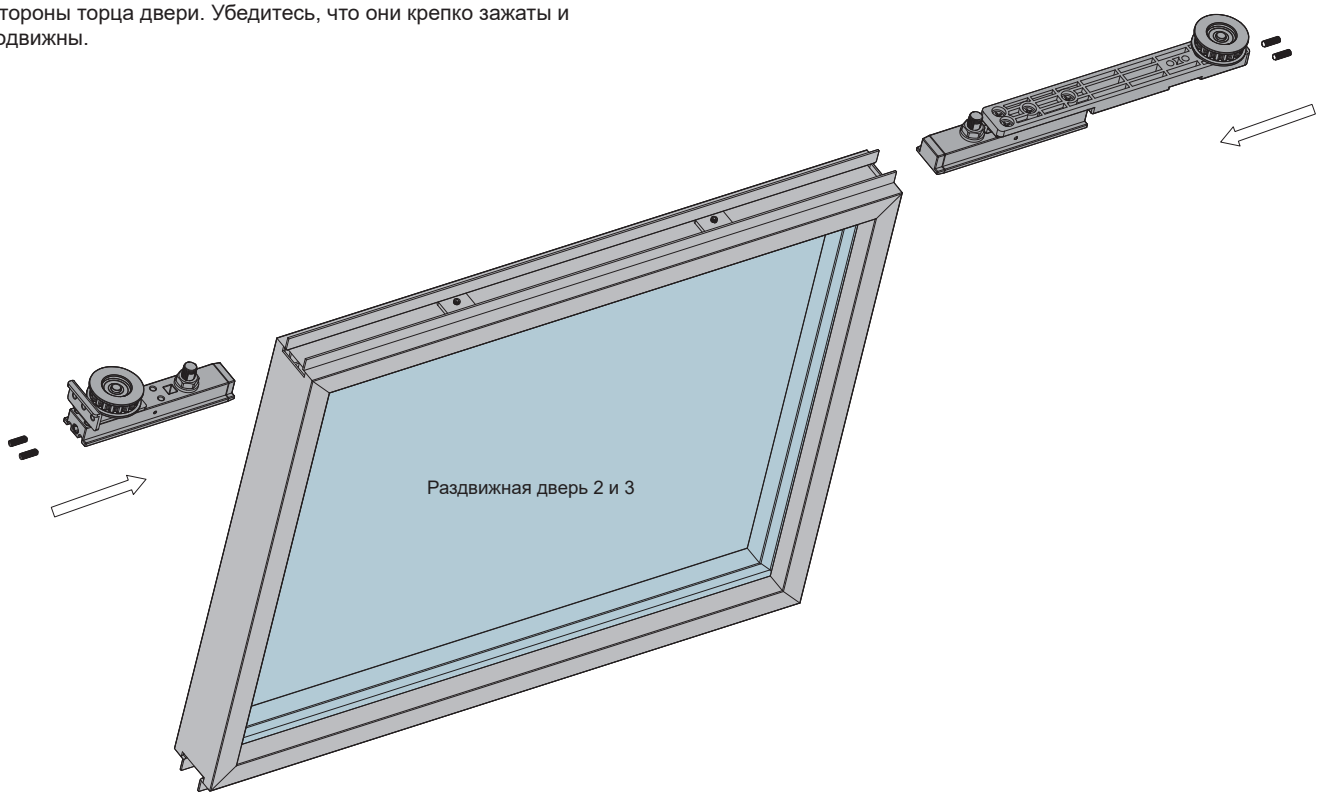

5. Установка монтажной скобы и ремня

Соедините ремень привода с помощью монтажной скобы. При необходимости предварительно обрежьте ремень в нужный размер. Отрегулируйте натяжение ремня винтом и шестигранным ключом, как показано на рисунке, чтобы предотвратить его «соскальзывание» с роликов.

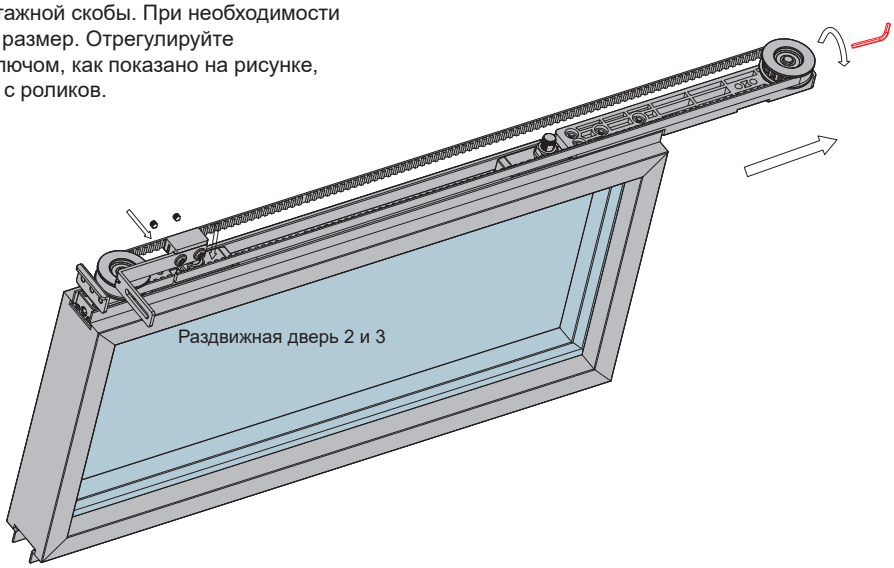

Для раздвижной двери 2 установите фиксирующую монтажную скобу как показано на рисунке.

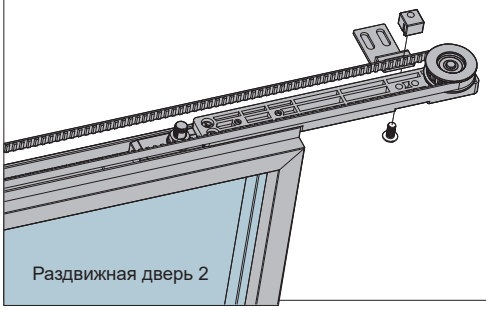

6. Следуйте представленным ниже инструкциям, чтобы установить раздвижную дверь 2 и 3

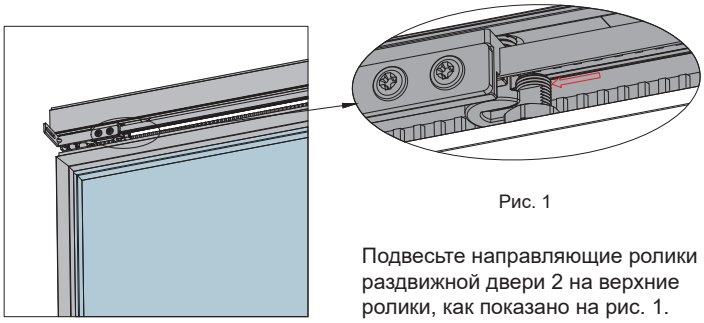

Рис. 1

Подвесьте направляющие ролики раздвижной двери 2 на верхние ролики, как показано на рис. 1.

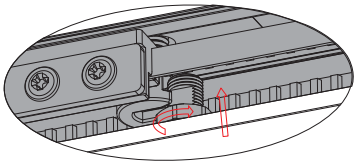

Рис. 2

Зафиксируйте шпильку гайкой, чтобы предотвратить падение двери, как показано на рис. 2.

7. Установите раздвижную дверь 1

Регулировка положения двери по высоте

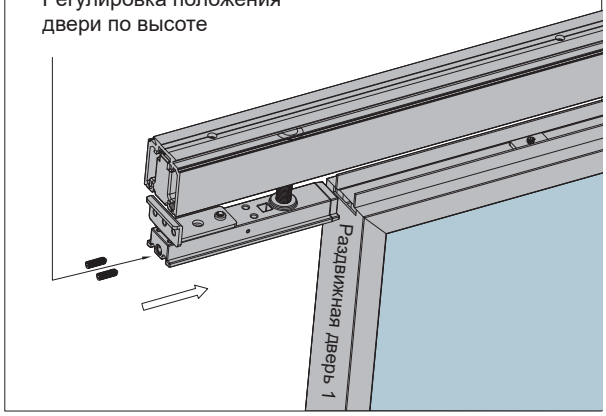

8. Зафиксируйте монтажную скобу, связав дверь 1 с дверью 2 и дверь 2 с дверью 3

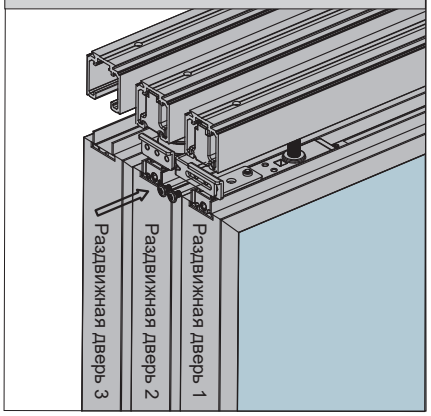

9. Установка дверей с помощью фиксирующей монтажной скобы

Зафиксируйте скобу как показано на рисунке.

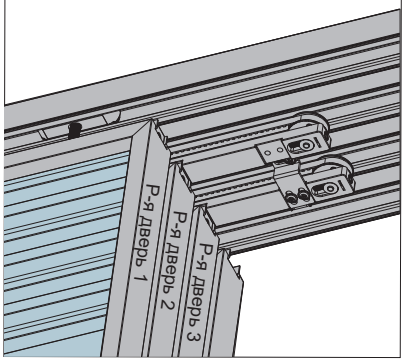

10. Зафиксируйте фиксатор ремня

Держите все раздвижные двери в открытом положении. Фиксатор ремня наденьте на направляющую 2 с торца, затем закрепите его с помощью винтов снизу, как показано на рис. 1. Разместите ремень в пазу фиксатора в необходимом положении и зафиксируйте болтом как показано на рис. 2.

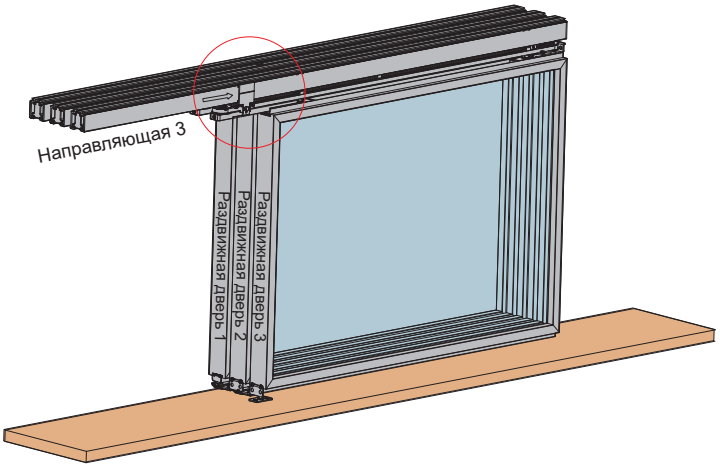

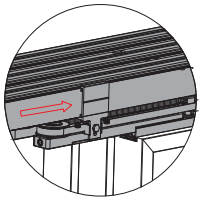

Рис. 1

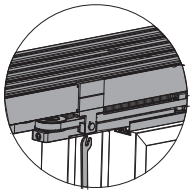

Рис. 2

11. Установка кронштейна с роликами

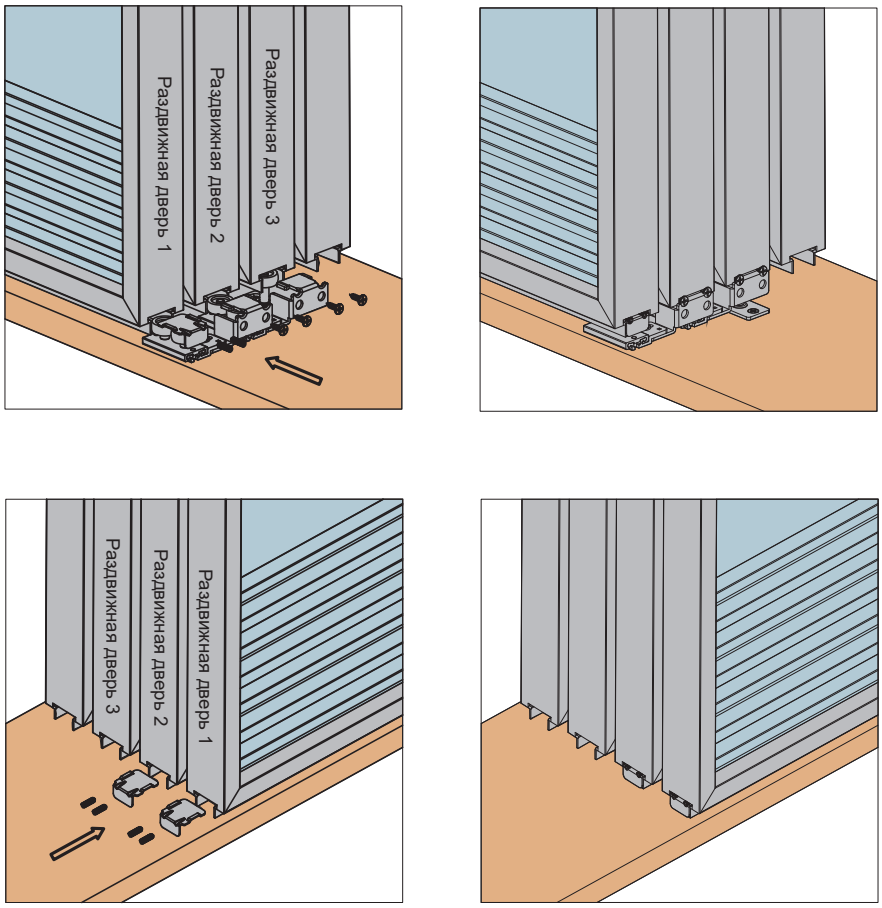

12. Регулировка высоты двери
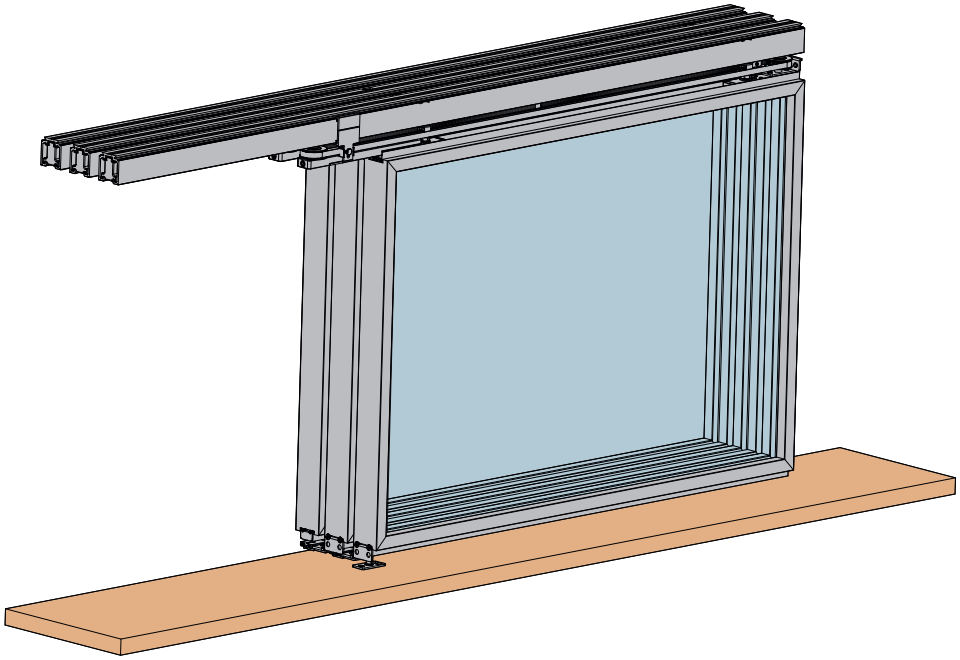
Отрегулируйте двери по высоте с помощью винтов расположенных в торцах направляющих роликов и крепежных планок. Откройте и закройте дверь, чтобы проверить положение улавливателей. Убедитесь, что обе двери имеют функцию мягкого закрывания и открывания, затем зафиксируйте улавливатели. Установка завершена.